# X-GLOO 5x5 m

**Seitenformat**
- Das gesamte Dokumentformat ist im Verhältnis 1:10 anzulegen
- keine Beschnittzugabe
- Keine Schnitt- und Passermarken anlegen

**Farben**
- Farbraum CMYK (bevorzugt werden Daten ohne Farbprofile, ansonsten ISO Coated v2 (ECI))
- Wir akzeptieren weder RGB-Daten noch Sonderfarbdateien Sonderfaben können nur simuliert werden
- Farbbezeichnungen als Orientierung bitte angeben

Ein Abgleich der vom Kunden gewünschten Farbwerte kann nur über einen Andruck (Proof) erfolgen. Dadurch entstehen Mehrkosten.

**Schriften**
- Schriften in Pfade umwandeln
- Im Sonderfall offener Datenanlieferung, Schriften bitte beifügen

**Nur Elemente anlegen, die gestaltet werden sollen.**

**Die Template Druckvorlage zum Gestalten finden Sie auf der nachfolgenden Seite.**

**Bilder**
- Auflösung im Endformat mindestens 80 dpi.
- Bei Veränderung des Maßstabverhältnisses, Auflösung bitte entsprechend anpassen!
- Verwendete Logos nach Möglichkeit vektorisiert einbetten
- Verwendete Bilder einbetten

**Bildformate**
- Adobe Illustrator Daten

**Gestaltungstipps**
- Versuchen Sie wenig Text einzusetzen
- Texte und Logos nicht zu nah an die Ränder

**Adobe Illustrator**
Wir bevorzugen den Erhalt von Illustrator Daten, Texte in Pfade umgewandelt, Bilder eingebettet.

## Anlieferung der Druckdaten

**Dateiupload**
www.medieninsel.com
Kontakt > Datentransfer

**Per E-Mail**
info@medieninsel.com

**Daten werden in den folgenden Programmen akzeptiert:**

InDesign PDF

Wir bitten um vorherige telefonische Absprache mit Ihrem Ansprechpartner.

Layoutbeispiel Wand mit 3 Bahnen

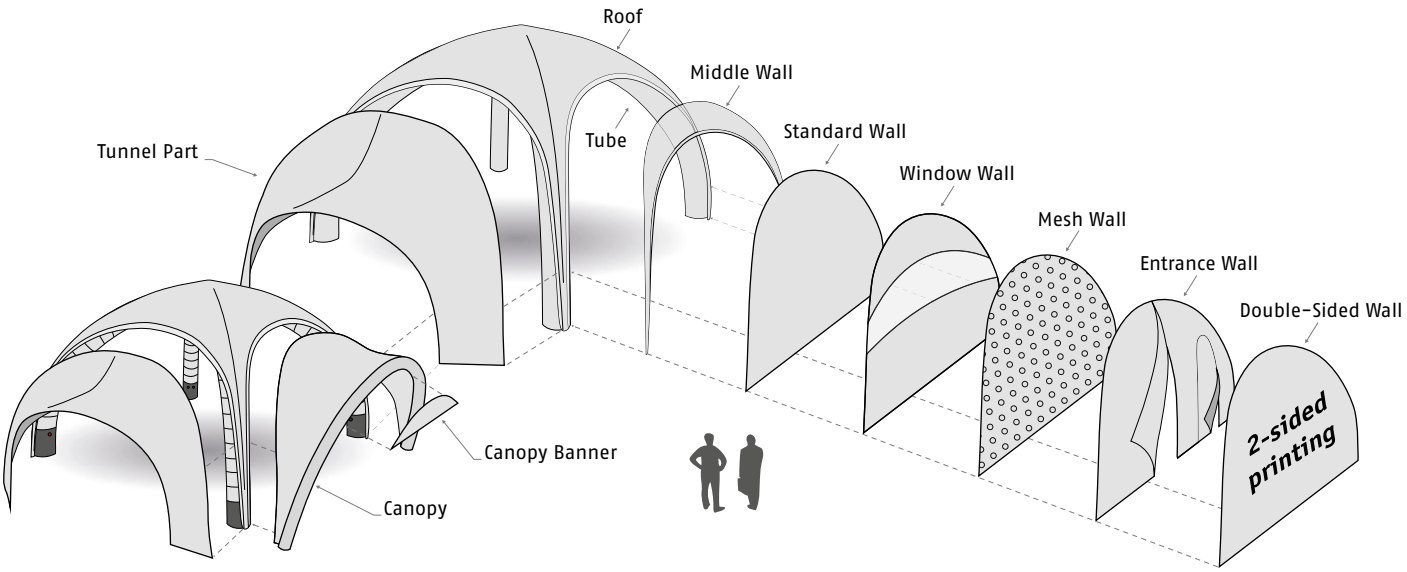

**Dach | Roof**
**Ugeschneider** KAE / PUBLISHART AVA

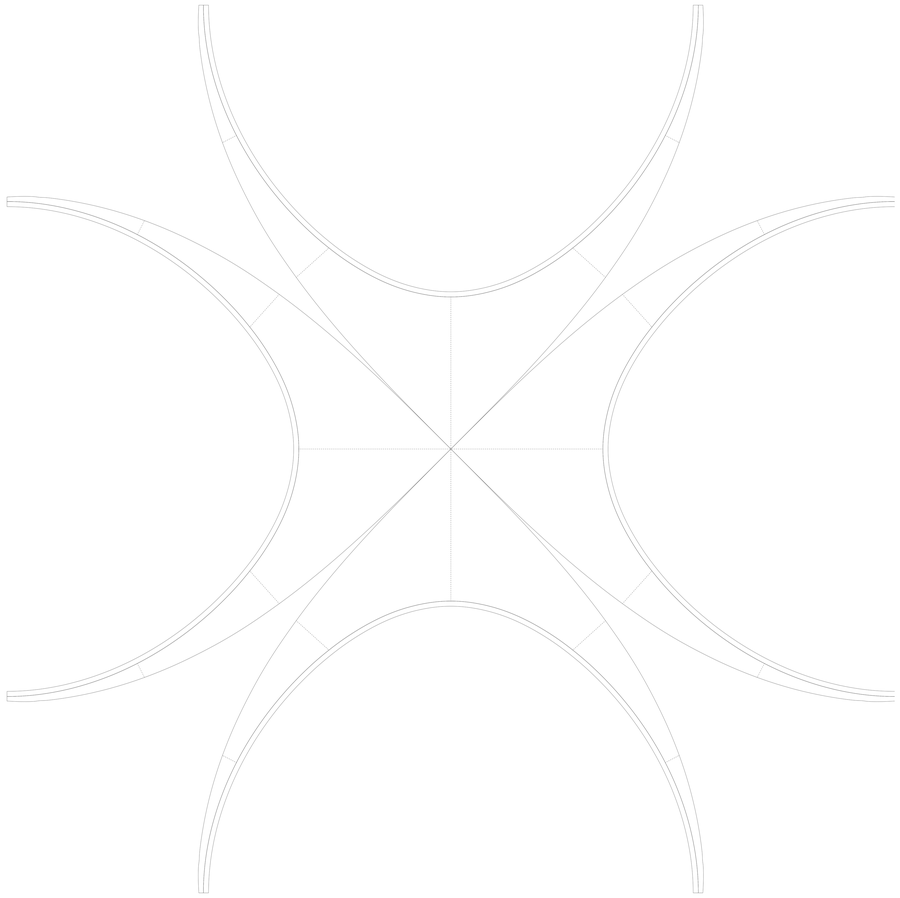

**Säulen | Tubes**
**Ugeschneider** KAE / PUBLISHART AVA

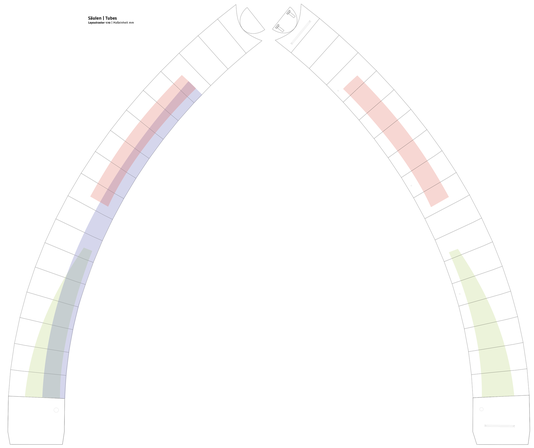

**Tirwand | Entrance Wall**
**Ugeschneider** KAE / PUBLISHART AVA

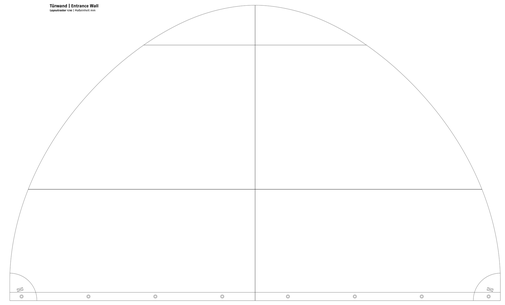

**Fensterwand | Window Wall**
**Ugeschneider** KAE / PUBLISHART AVA

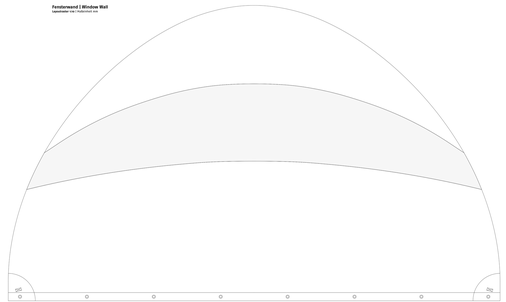

**Standardwand | Standard Wall**
**Ugeschneider** KAE / PUBLISHART AVA

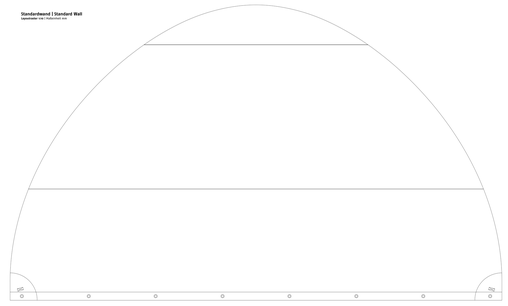

**Vordach Banner | Canopy Banner**
**Ugeschneider** KAE / PUBLISHART AVA



**Vordach | Canopy**
**Ugeschneider** KAE / PUBLISHART AVA

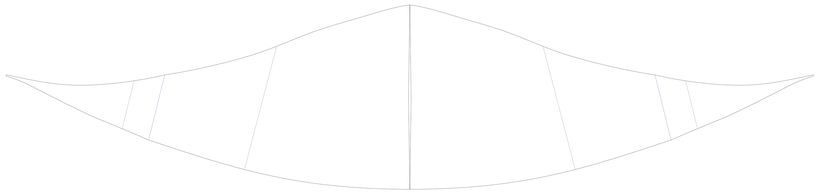

**Verbindung | Tunnel Part – 5 auf 6**
**Ugeschneider** KAE / PUBLISHART AVA



**Verbindung | Tunnel Part – 5 auf 5**
**Ugeschneider** KAE / PUBLISHART AVA



**Verbindung | Tunnel Part – 5 auf 6**
**Ugeschneider** KAE / PUBLISHART AVA